PHONES
0 (800) 800 130
(050) 462 0 130
(063) 462 0 130
(067) 462 0 130

130 COM.UA

Internet store of autogoods

SKYPE
km-130

CAR RECEIVERS — Receivers • Media receivers and stations • Native receivers • CD/DVD changers • FM-modulators/USB adapters • Flash memory • Facia plates and adapters • Antennas • Accessories | CAR AUDIO — Car audio speakers • Amplifiers • Subwoofers • Processors • Crossovers • Headphones • Accessories | TRIP COMPUTERS — Universal computers • Model computers • Accessories | GPS NAVIGATORS — Portable GPS • Built-in GPS • GPS modules • GPS trackers • Antennas for GPS navigators • Accessories | VIDEO — DVR • TV sets and monitors • Car TV tuners • Cameras • Videomodules • Transcoders • Car TV antennas • Accessories | SECURITY SYSTEMS — Car alarms • Bike alarms • Mechanical blockers • Immobilizers • Sensors • Accessories | OPTIC AND LIGHT — Xenon • Bixenon • Lamps • LED • Stroboscopes • Optic and Headlights • Washers • Light, rain sensors • Accessories | PARKTRONICS AND MIRRORS — Rear parktronics • Front parktronics • Combined parktronics • Rear-view mirrors • Accessories | HEATING AND COOLING — Seat heaters • Mirrors heaters • Screen-wipers heaters • Engine heaters • Auto-refrigerators • Air conditioning units • Accessories | TUNING — Vibro-isolation • Noise-isolation • Tint films • Accessories | ACCESSORIES — Radar-detectors • Handsfree, Bluetooth • Windowlifters • Compressors • Beeps, loudspeakers • Measuring instruments • Cleaners • Carsits • Miscellaneous | MOUNTING — Installation kits • Upholstery • Grilles • Tubes • Cable and wire • Tools • Miscellaneous | POWER — Batteries • Converters • Start-charging equipment • Capacitors • Accessories | MARINE AUDIO AND ELECTRONICS — Marine receivers • Marine audio speakers • Marine subwoofers • Marine amplifiers • Accessories | CAR CARE PRODUCTS — Additives • Washer fluid • Care accessories • Car polish • Flavors • Adhesives and sealants | LIQUID AND OIL — Motor oil • Transmission oil • Brake fluid • Antifreeze • Technical lubricant



In store "130" you can find and buy almost all necessary goods for your auto in Kyiv and other cities, delivery by ground and postal services. Our experienced consultants will provide you with exhaustive information and help you to chose the very particular thing. We are waiting for you at the address

https://130.com.ua

SXE-13CS

КОМПОНЕНТНАЯ 2-ПОЛОСНАЯ АКУСТИЧЕСКАЯ СИСТЕМА
250 Вт пиковая • 40 Вт RMS

250 W
ПИКОВАЯ МОЩНОСТЬ



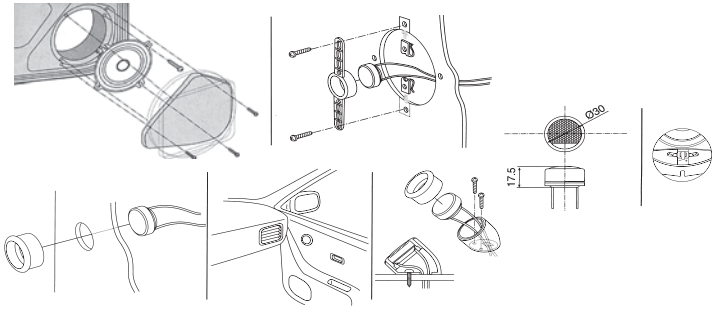

Размеры, мм
Dimensions
Dimensions
Abmessungen
Afmetingen
Dimensioni
Dimensiones
Unit:mm

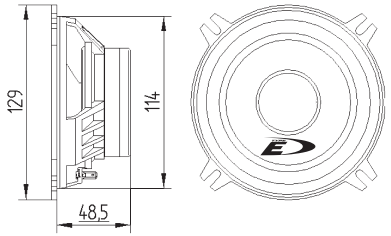

SPECIFICATIONS

Power RMS	40 W
Power max	250 W
Impedance	4 Ohm
Frequency Response	60Hz-20kHz
Sensitivity	90 dB / W(1m)
Voice Coil	Kapton®
Magnet	
Woofer	Ferrite
Tweeter	Neodym
Diameter / Mounting Diameter	129mm / 114mm
Mounting depth	48,5 mm

ТЕХНИЧЕСКИЕ ХАРАКТЕРИСТИКИ

Долговременная мощность	40 Вт
Максимальная мощность	250 Вт
Сопротивление	4 Ом
Частотная характеристика	60 Гц-20 кГц
Чувствительность	90 дБ/Вт (1 м)
Звуковая катушка	Каптон
Магнит	
НЧ/СЧ-динамик	Феррит
ВЧ-динамик	Неодим
Диаметр/ Монтажный диаметр	129/114 мм
Монтажная глубина	48,5 мм

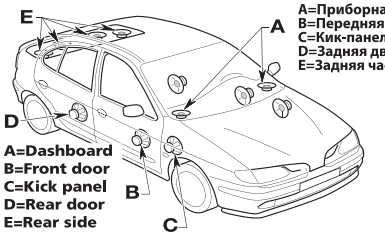

A=Dashboard
B=Front door
C=Kick panel
D=Rear door
E=Rear side

A=Приборная панель
B=Передняя дверь
C=Кик-панель
D=Задняя дверь
E=Задняя часть

- Приведенные рекомендации по монтажу являются только примерами. В случае необходимости проконсультируйтесь с вашим дилером перед установкой.
- The mounting recommendations which you find herein are just some examples. Consult your dealer before installation.
- Toutes les instructions pour le montage que vous trouverez ici ne sontque des exemples.Il convient de vous renseigner auprès de votre concessionaire avant le montage.
- Sämtliche Einbauempfehlungen in diesem Merkblatt sind nur Beispiele. Beraten Sie sich vor dem Einbau bei Ihrem Händler.
- Le raccomandazioni per il montaggio che trovate in questo opuscolo sono soltanto alcuni esempi. Consultate il vostro rivenditore prima dell'installazione.
- Las instrucciones de montaje de este manual constituyen simplemente ejemplos. Consulte con su concesionario antes de realizar la instalación.

MADE IN CHINA
DESIGNED AND ENGINEERED IN EUROPE

СДЕЛАНО В КИТАЕ
СПРОЕКТИРОВАНО
И РАЗРАБОТАНО В ЕВРОПЕ

В комплект входят / Part included / Pieces comprises / Mitgeliefertes zubehör / Bijgeleverde onderdelen / Parti incluse / Partes incluidas		
	3,9 x 19	x 4
	3,9 x 25	x 8
		x 12
		x 2
		x 2
		x 2
		x 2

ALPINE ELECTRONICS, INC.
Tokyo office: 1-1-8 Nishi Gotanda, Shinagawa-ku, Tokyo 141-8501, Japan
Tel.: (03) 3494-1101

ALPINE ELECTRONICS FRANCE S.A.R.L.
(RCS PONTOISE B 338 101 280)
98, Rue De La Belle Etoile, Z.I. Paris Nord II, B.P. 50016 F-95945, Roissy Charles De Gaulle Cedex, France
Tel.: 01-48 63 89 89

ALPINE ELECTRONICS OF U.K. LTD.
Alpine House
Fletchamstead Highway, Coventry CV4 9TW, United Kingdom
Tel.: 0870-33 33 763

ALPINE ELECTRONICS GmbH
Frankfurter Ring 117
80807 München, Germany
Tel.: 089-3242640

ALPINE ELECTRONICS OF AUSTRALIA PTY. LTD.
161-165 Princes Highway, Hallam
Victoria 3803, Australia
Phone 03-8787-1200

ALPINE ELECTRONICS (Benelux) GmbH
Leuvensesteenweg 510-B6
1930 Zaventem, Belgium
Tel. 02-7251315

ALPINE ELECTRONICS DE ESPAÑA, S.A.
Portal De Gamarra 36, Pabellón 32
01013 Vitoria (Álava), Apdo. 133, Spain
Tel.: 34-45-283588

ALPINE ITALIA S.p.A.
Viale C. Colombo 8,
20090 Trezzano Sul Naviglio (MI), Italy
Tel.: 02-484781

Эксклюзивный дистрибьютор в России ООО "Компания БОНАНЗА"
Товар соответствует ГОСТ Р 51317.3.2-2006 / 51317.3.3-2008 / 51318.13-2006;
ГОСТ Р МЭК 60065-2009
Сертификат № RU C-DE.АГ17.В.18473 выдан ООО «ЦСПС»
срок действия с 13.03.2012 по 11.03.2015г.
Изготовитель: Alpine Electronics GmbH.
Адрес: Wilhelm-Wagenfeld Str. 1-3 80807 Munich / Германия
Импортер: ООО «Компания БОНАНЗА».
Адрес: Москва, проезд Серебрякова, д.4, стр.1
Срок службы – 3 года

CAR BRAND	CAR TYPE	YEAR	A	C	B	D	E	ADAPTER (*)
ALFA ROMEO	145	94>01				•		•
BMW	3 SERIES 4 DOOR	98>05			•			•
	3 COMPACT	95>						
	3 COUPE'	93>99						
	5	95>03		•				
CITROEN	C3	03>				•		
	XANTIA	98>04			•			
	XARA	98>04				•		
FIAT	BRAVO / BRAVA	95>			•		•	•
FORD	KA	96>			•		•	•
	FIESTA	96>			•		•	•
	PUMA	97>			•		•	•
	ESCORT	90>97			•		•	•
KIA	PICANTO	04>			•			
LADA	2104/2105	80>			•			
	GRANTA	12>			•		•	
	KALINA	05>			•		•	
	PRIORA	07>			•		•	

CAR BRAND	CAR TYPE	YEAR	A	C	B	D	E	ADAPTER (*)
OPEL	ZAFIRA	99>05				•		•
	CORSA	93>00					•	•
PEUGEOT	106	98>			•		•	
	205	97>			•		•	
	307	01>				•		
RENAULT	CLIO II / 3D	98>05			•	•		
	CLIO III	05>			•	•		
	MEGANE 3/4/5 DOOR	02>			•			
	DUSTER	11>			•	•		
	LOGAN	05>			•			•
	SANDERO	08>			•	•		
	MEGANE SCENIC	03>			•			
	MEGANE II 3/5 DOOR	02>			•			•
	MEGANE II 3/5 DOOR	02>					•	
SKODA	OCTAVIA	98>04					•	
	FELICIA	95>02			•			
VOLVO	S40	96>04			•		•	
	V40	96>04			•		•	

(*)not supplied / non fourni / nicht mitgeliefert / no suministrado / niet meegeleverd / medföljer inte / non in dotazione / não fornecido
* адаптер не входит в комплект

1 ПАРА
1 PAIR

АГ 17

130-por.ua